MINI-DRUCKSCHALTER MIT SCHNELLWECHSEL
SMALL PRESSURE SWITCH SNAP ACTION

25D

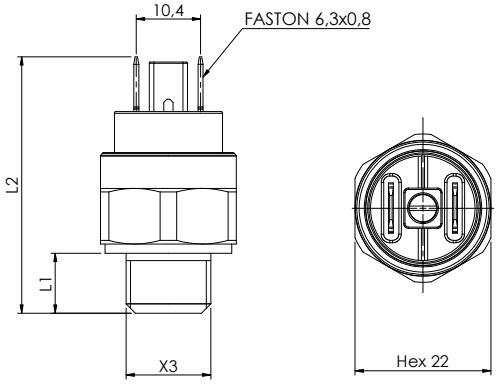

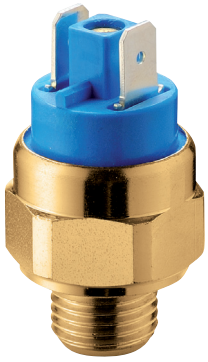

CODE - *PART NUMBER*

Mod. 25D			
Elektrischer Kontakt - *electrical contact* norm. offen *norm. open*	Elektrischer Kontakt - *electrical contact* norm. geschlossen *norm. closed*	Die Schalt- und Rücksetzungswerte können bei Euroswitch eingestellt werden *Setting and resetting values adjustable in Euroswitch*	Toleranz bei 20°C *Tolerance at 20°C* bar
25D 1 1 ● ■ 0	**25D** 2 1 ● ■ 0	1 - 4	± 0,2
25D 1 1 ● ■ 1	**25D** 2 1 ● ■ 1	3 - 6	± 0,3

● **Gewinde (X3)**	***Threads (X3)***	**L1**	**L2 (mm)**
1 1/8" Gas konisch	***1*** *1/8" Gas conical*	8	40
2 1/4" Gas konisch	***2*** *1/4" Gas conical*	10	42
3 M10x1 konisch	***3*** *M10x1 conical*	9	41

■ **Membrane** (Siehe S. 17)	***Diaphragm*** *(see page 17)*
1 NBR	***1*** *NBR*
3 EPDM CH	***3*** *EPDM CH*
6 HNBR	***6*** *NBR*

Gehäuse	Messing (auf Anfrage andere Materialien)
Elektrische Kontakte	Versilbert
Elektrischer Zustand	NO (Bordeaux) NC (Hellblau)
Hysterese	Vordefiniert in Euroswitch
Max. Schaltspannung	12 V
Max. Schaltstrom	8 A
Max. Fluidtemperatur	80° C
Die Schalt- und Rücksetzungswerte können bei Euroswitch eingestellt werden	
Mechanische Lebensdauer	10^5 Schaltspiele
Elektrische Lebensdauer	10^5 Schaltspiele
Max. Sicherheitsdruck	50 bar
Max. Arbeitsdruck	20 bar
Art des Antriebs	1B
Schutzklasse	IP 00
mit Kappe 3015200	IP 54 (Siehe S. 18-20)
Gewicht	~ 60 g

Wenden Sie sich bitte an Euroswitch für mehr Informationen über die verfügbaren Versionen

Case	Brass (other materials on request)
Electric contacts	Silver plated
Electric conditions	N.O. (Bordeaux) N.C. (Azure)
Hysteresis	Defined in Euroswitch
Max switched voltage	12 V
Max switched current	8 A
Max fluid temperature	80° C
Setting and resetting values on request (adjustable in Euroswitch)	
Mechanical working life	10^5 operations
Electrical working life	10^5 operations
Max Overpressure limit	50 bar
Max Working pressure	20 bar
Action type	1B
Protection degree	IP 00
with cover 3015200	IP 54 (see pages 18-20)
Weight	~ 60 g

Please contact Euroswitch for further information on the versions available

Für einen ordnungsgemäße Verwendung siehe die allgemeinen Hinweise im Euroswitch Druckschalter-Katalog 20-03-0, S. 11-15. *For a correct use please refer to "General Notes" in the Level sensors Euroswitch catalogue 20-03-0, p. 11-15.*

Das Unternehmen behält sich vor, ohne vorherige Ankündigung technische Änderungen an den Produkten vorzunehmen oder die Produktion einzustellen. *The Company reserves the right to modify the technical features of the products or halt production at any time without notice.*