SRE

ELEKTROMECHANISCHER RESERVESENSOR MIT BERUHIGUNGSKAMMER
ELECTROMECHANICAL RESERVE LEVEL SENSOR WITH STABILIZED ROOM

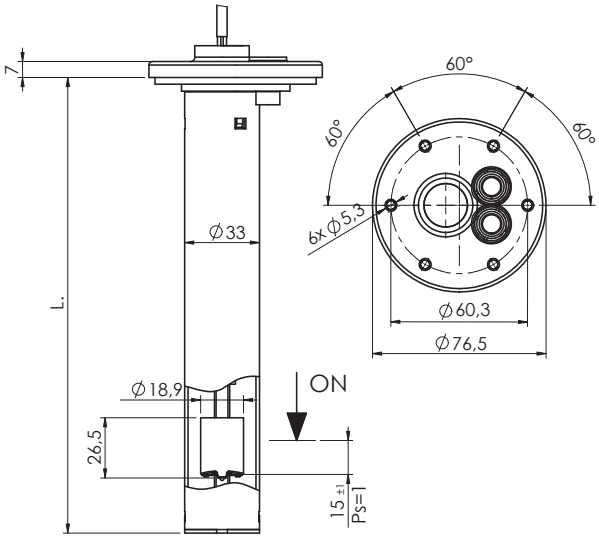

CODE - *PART NUMBER*

SRE ● - XXX
● **L = 100 ÷ 1000 mm**

Sensor für Kreise mit extrem niedriger Sicherheitsspannung oder für elektrische Akkumulatoren.
Für kundenspezifische Versionen (Kabelausgang, verschiedene Längen usw.) setzen Sie sich bitte mit Euroswitch in Verbindung.

Sensor for very low-voltage safety circuits or electric accumulators.
For customized version (output cable, different length, etc.) please contact Euroswitch.

Anwendung	Gasöl
Befestigung	6-Loch-Flansch aus Nylon
Schaft	Nylon
Beruhigungskammer	PVC
Schwimmer	Schaum-Nylon
Dichtung	Gummi Anti-Kohlenwasserstoffe
Fester Kontakt	Messing versilbert
Beweglicher Kontakt	Phosphor-Bronze versilbert
Kabelausgang	500 mm PVC*
Kontaktart	Elektromechanisch N.C.
Max Schaltleistung	5 W
Max Schaltstrom	500 mA
Max Schaltspannung	24 Vdc
Spezif. Gewicht d. Flüssigkeit	> 0,7
Betriebstemperatur	-10°C / +80°C
Gewicht	~ 120 g (für L=185 mm)

Use	Diesel Fuel
Fixing	6 holes Nylon flange
Stem	Nylon
Stabilized room	PVC
Float	Foamed nylon
Gasket seal	Anti-petrol rubber
Fixed contact	Silver plated brass
Moving contact	Silver plat. Phosphorous bronze
Wiring output	500 mm PVC
Type of contact	Electromechanical N.C.
Max switch. capacity	5 W
Max switch. current	500 mA
Max switch. voltage	24 Vdc
Fluid specific weight	> 0,7
Working temperature	-10°C / +80°C
Weight	~ 120 gr (for L= 185 mm)

Für einen ordnungsgemäße Verwendung siehe die allgemeinen Hinweise im Euroswitch Katalog Füllstandsensoren 20-03-0, Seiten 10-16. *For a correct use please refer to "General Notes" in the Level sensors Euroswitch catalogue 20-03-0, p. 10-16.*
Das Unternehmen behält sich vor, ohne vorherige Ankündigung technische Änderungen an den Produkten vorzunehmen oder die Produktion einzustellen. *The Company reserves the right to modify the technical features of the products or halt production at any time without notice.*